DITEC™

ENTREMATIC

CE

ONDA

IP1958PT - rev. 2010-12-17

PT

Manual de Instalação e Manutenção para Portas Automáticas de Vidro Curvas.

(Instruções originais)

ICIM

ISO 9001
Cert. n° 0957

DITEC S.p.A.
Via Mons. Banfi, 3 - 21042 Caronno Pertusella (VA) - ITALY
Tel. +39 02 963911 - Fax +39 02 9650314
www.ditec.it - ditec@ditecva.com

ÍNDICE

Assunto	Página
1. Advertências gerais para a segurança	*3*
2. Declaração de conformidade CE	*3*
2.1 Directriz das Máquinas	*3*
3. Dados Técnicos	*4*
3.1 Indicações de uso	*4*
4. Instalação tipo	*5*
5. Conteúdo da embalagem	*6*
6. Instalação	*7*
6.1 Fixação da matriz	*7*
6.2 Fixação das folhas fixas	*8*
6.3 Fixação do automatismo	*10*
6.4 Fixação e regulação das folhas móveis	*11*
6.5 Instalação do dispositivo de bloqueio	*12*
7. Ligações eléctricas	*13*
8. Plano de manutenção ordinário	*14*
9. Instruções para o uso	*15*
9.1 Advertências gerais para a segurança	*15*
9.2 Instruções de desbloqueio manual	*16*
10. Instruções para o uso do selector de funções	*17*

Todos os direitos são reservados

Os dados indicados foram redigidos e controlados com o máximo cuidado. Contudo, não podemos assumir qualquer responsabilidade por eventuais erros, omissões ou aproximações devidas a exigências técnicas ou gráficas.

1. ADVERTÊNCIAS GERAIS PARA A SEGURANÇA

O presente manual de instalação é dirigido exclusivamente a profissionais especializados
Ler atentamente as instruções antes de iniciar a instalação do produto.
Uma errada instalação pode ser fonte de perigo.
Os materiais de embalagem (plástico, polistireno, etc.) não devem ser depositados no ambiente e não devem estar ao alcance de crianças pois são potenciais fontes de perigo
Antes de iniciar a instalação verificar a integridade do produto.
Não instalar o produto em ambientes e atmosferas explosivas: a presença de gás ou fumos inflamáveis constituem um grave perigo para a segurança.
Antes de instalar o automatismo, efectuar todas as modificações estruturais relativas à realização dos dispositivos de segurança e a protecção ou isolamento de todas as áreas de esmagamento, corte, transporte e perigos em geral.
Verificar que a estrutura existente tenha os necessários requisitos de robustez e estabilidade.
O fabricante do automatismo não é responsável da não observância da Boa Técnica na fabricação dos infixos a motorizar, e também das deformações que devem intervir no uso.
Os dispositivos de segurança (foto-células, suportes de borracha sensíveis, stop de emergência, etc.) devem ser instalados tendo em consideração: as normativas e as directrizes em vigor, os critérios da Boa Técnica, o ambiente de instalação, a lógica de funcionamento do sistema e as forças desenvolvidas pela porta automatizada.
Aplique as sinalizações previstas pelas normas vigentes para delimitar as zonas perigosas.
Cada instalação deve ter visível a indicação dos dados identificativos da porta automatizada.

2. DECLARAÇÃO CE DE CONFORMIDADE

(Directriz 2006/42/CE, Anexo II-A)
O fabricante DITEC S.p.A., com sede em Via Mons. Banfi, 3 - 21042 Caronno Pertusella (VA) - ITALY

Declara que a porta de correr com curva motorizada do tipo ONDA
- É conforme com todas as disposições aplicáveis da Directriz das Máquinas 2006/42/CE.
- É conforme com a Directriz de Tensão Baixa 2006/95/CE.
- É conforme com a Directriz de Compatibilidade Electromagnética 2004/108/CE.
- O fascículo técnico é produzido por Renato Calza com sede em Via Mons. Banfi, 3 - 21042 Caronno Pertusella (VA) – ITALY.

Caronno Pertusella, 29-12-2009

Silvano Angaroni
(Managing Director)

2.1 Directriz das máquinas

Em conformidade da Directriz das Màquinas (2006/42/CE) o fabricante de uma porta automatizada deve:
- predispor o fascículo técnico que deverá conter os documentos indicados no Anexo V da Directriz das Máquinas;
  (O fascículo técnico deve ser conservado e deixado à disposição das autoridades nacionais competentes, pelo menos durante dez anos a partir da data de fabricação da porta automatizada);
- redigir a declaração CE de conformidade segundo o Anexo II-A da Directriz das Máquinas e entregá-la ao cliente;
- afixar a marcação CE na porta automatizada em conformidade do ponto 1.7.3 do Anexo I da Directriz das Máquinas.

3. CARACTERÍSTICAS TÉCNICAS

Alimentação	230 V~ / 50-60 Hz
Absorção	1 A
Alimentação dos accessórios	24 V= / 0,5 A (max)
Velocidade em abertura	1,2 m/s
Velocidade em fecho	0,8 m/s
Intermitência	S3=100%
Classe de serviço *	6 - CONTÍNUO
Capacidade máxima	200 kg
Raio mínimo	900 mm
Temperatura	-20° C / +55° C (Baterias -10°C / +50°C)
Grau de protecção	IP20 IP24 (com protecção anti-chuva)

* 3.1 Indicações de uso

Classe de serviço: 6 (mínimo de 5 anos com uso contínuo.)
Utilização: CONTÍNUA (para todas as aplicações especiais com uso contínuo).

- As performances de uso referem-se ao peso aconselhado (cerca 2/3 do peso máximo autorizado). O uso com o peso máximo autorizado poderia reduzir as performances acima indicadas.
- A classe de serviço, os tempos de uso e o número de ciclos consecutivos têm valor indicado. São detectados estatisticamente em condições médias de uso e não podem ser certos para cada um dos casos.
- Cada ingresso automático apresenta elementos variáveis, entre os quais: atritos, balanceamentos e condições ambientais que podem modificar de maneira substancial, seja a duração, a qualidade de funcionamento do ingresso automático ou a parte dos seus componentes (entre os quais os automatismos). É tarefa do instalador adoptar coeficientes de segurança adequados a cada instalação.

4. INSTALAÇÃO TIPO E COMPONENTES PRINCIPAL

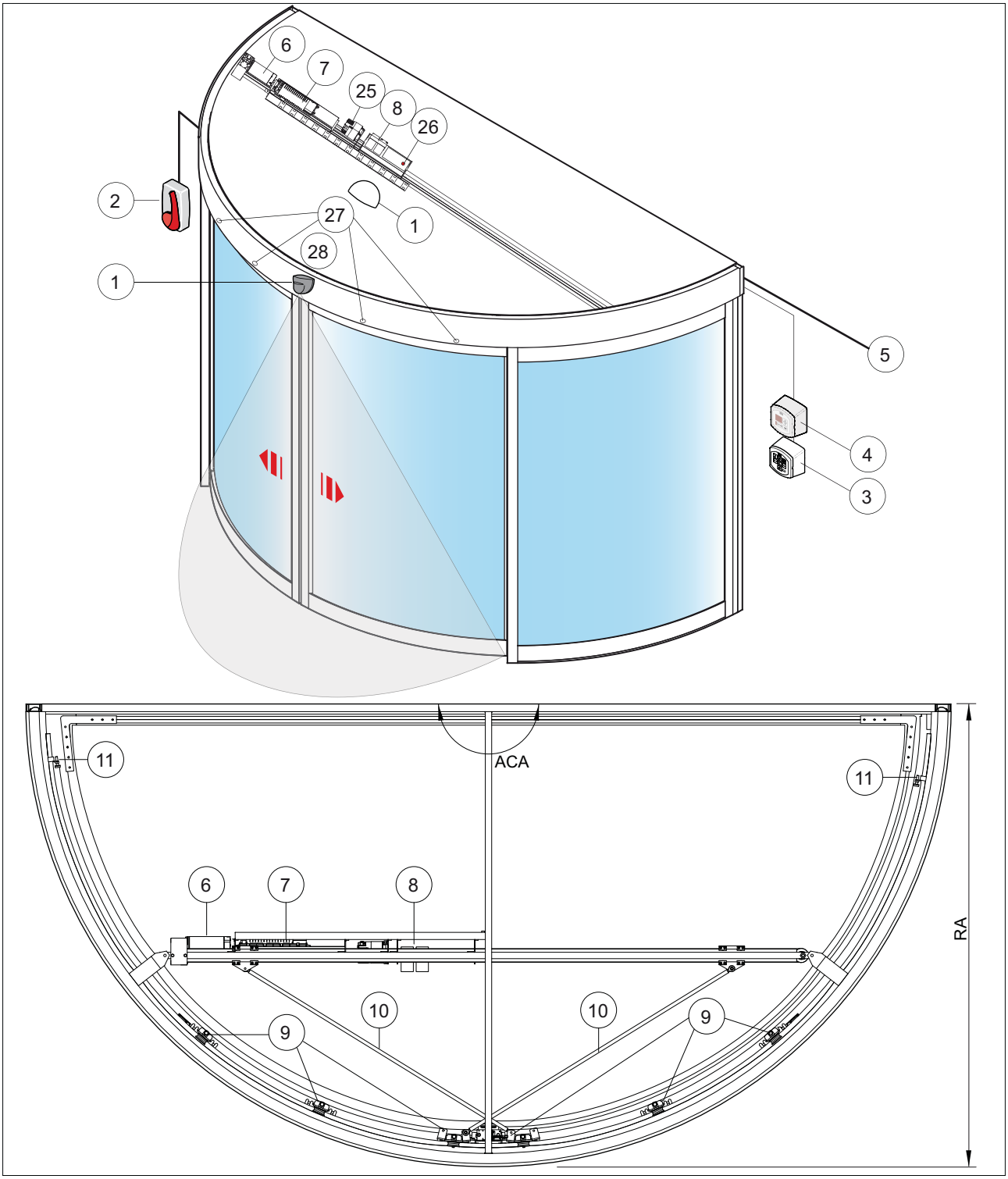

REF.	CÓDIGO	DESCRIÇÃO
1	PASM24W	Sensor de movimento monodireccional
2	LOKSBM	Desbloqueio manual
3	COME	Selector de funções
4	MD1 + MDA	Display
5		Alimentação de rede
6		Moto-redutor
7	EL20A+ MP1	Quadro electrónico
8	OABC	Baterias de emergência Baterias de continuidade

REF.	CÓDIGO	DESCRIÇÃO
9		Carrinhos
10		Hastes carrinho
11		Tampões de bloqueio da batida
25	AL2	Transformador
26	HZC-CS-BC	Amplificador dos sensores de ultra-sons
27	HZ1US	Sensores de ultra-sons
28	VALLOK	Dispositivo de bloqueio

5. CONTEÚDO DA EMBALAGEM

Atenção: manter os materiais num lugar seco.

Depois de ter aberto a caixa de madeira, os componentes podem ser levantados na sequência a seguir:

REF.	DESCRIÇÃO	UM	QUANTIDADE
12	Calibre de perfuração	pz.	1
13	Folhas fixas	pz.	2
14	Folhas móveis	pz.	2
15	Automatismo	pz.	1
	CAIXA		
	Acessórios / Conjuntos de parafusos		1

6. INSTALAÇÃO

Verificar que por baixo pavimento não hajam cabos eléctricos ou tubagens, pois, para a fixação do automatismo, é necessário realizar alguns orifícios.
Se houver o tecto, verificar que há pelo menos 50 mm acima do automatismo.

6.1 Fixação da matriz

Abrir a embalagem, retirar a matriz de posicionamento [12], as folhas fixas [13], as folhas móveis [14] e o automatismo [15].
Posicionar a matriz no chão [12] centrada na janela do vão de passagem.

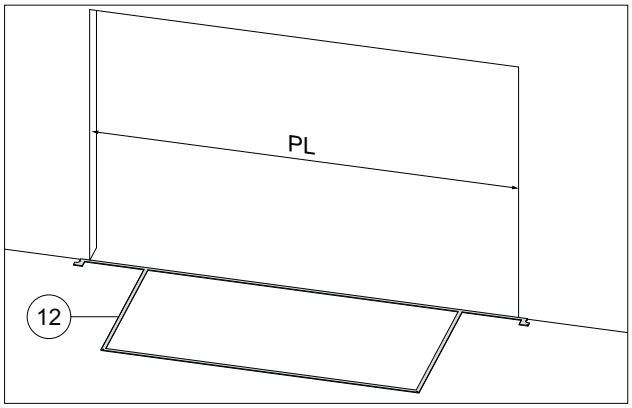

Perfurar ao nível do chão o primeiro ponto de fixação em ambos os lados, conforme indicado na figura.

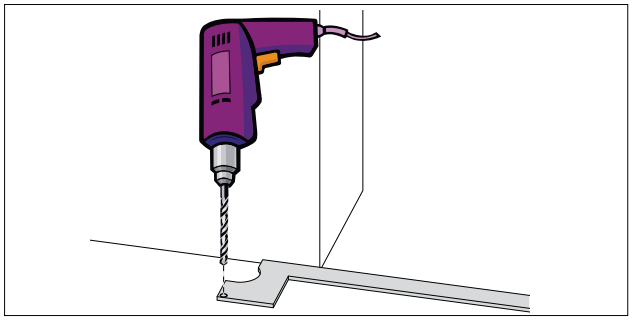

Perfurar ao nível do chão o segundo ponto de fixação em ambos os lados, conforme indicado na figura.

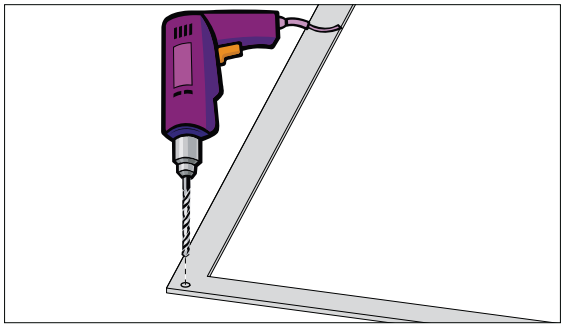

NOTA: aconselha-se não deslocar a matriz durante as fases de perfuração.

Separar os perfis verticais [16] das folhas fixas [13].
Aproximar com precisão os perfis verticais à matriz prestando atenção para que estes estejam nivelados.
Perfurar e fixar os perfis [16] à parede.

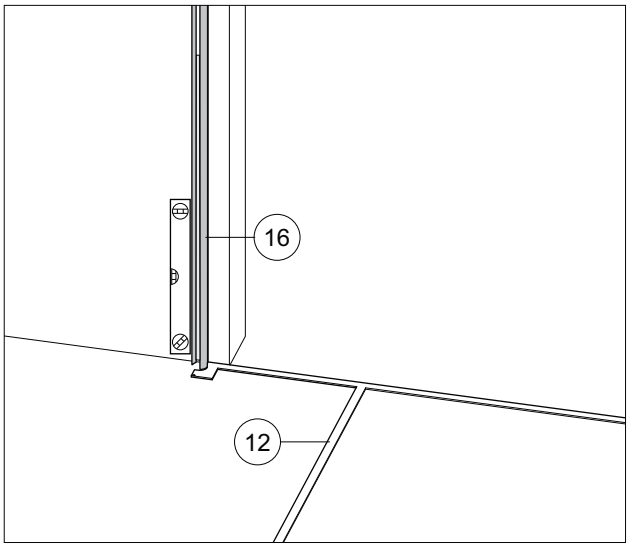

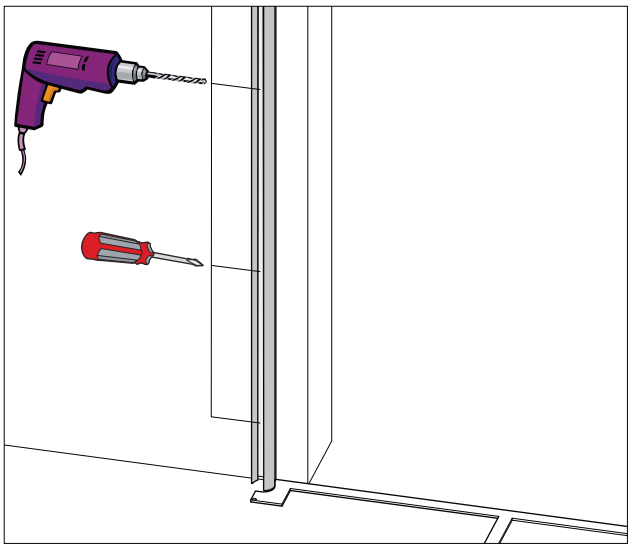

Retirar a matriz [12] e introduzir as buchas fornecidas nos quatro orifícios no chão.

Fixar no chão as mangas centralizadoras [17] das folhas fixas, conforme indicado na figura.
As mangas com haste soldada [17a] devem ser posicionadas no lado oposto à parede (lado do vão de passagem) e fixadas no centro do orifício de regulação.
NOTA: as mangas devem estar em niveladas entre si.

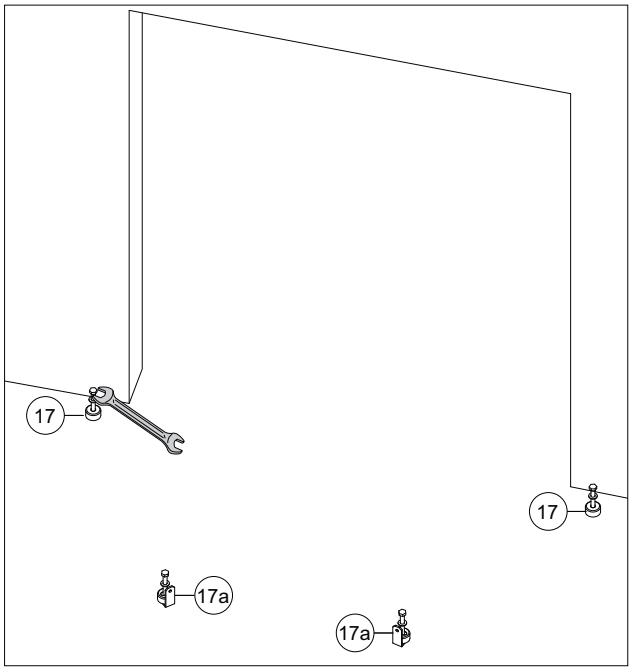

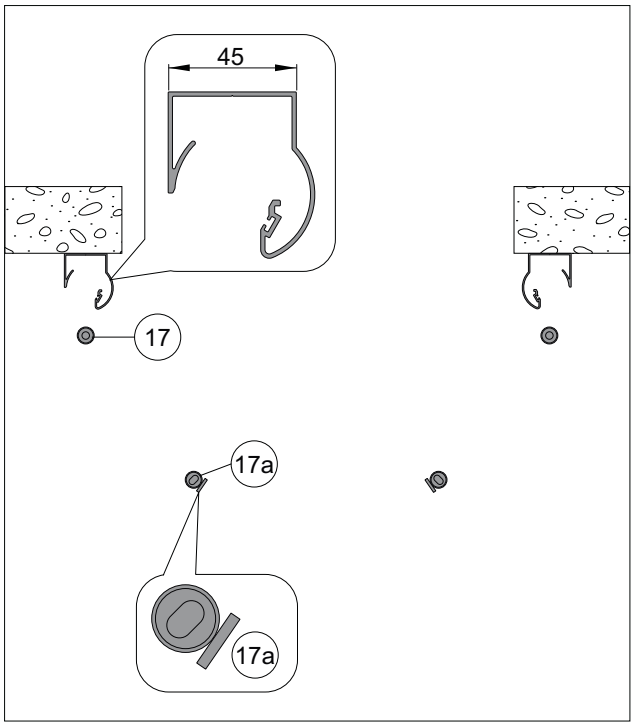

NOTA: mediante os orifícios presentes nas mangas [17a], é possível regular o alinhamento entre as folhas fixas e as folhas móveis no caso de instalação fora de nível.

6.2 Fixação das fohlas fixas

Desenfiar a vedação [18] da folha fixa [13] e desaparafusar os perfis [19] em ambas as folhas, conforme indicado na figura.

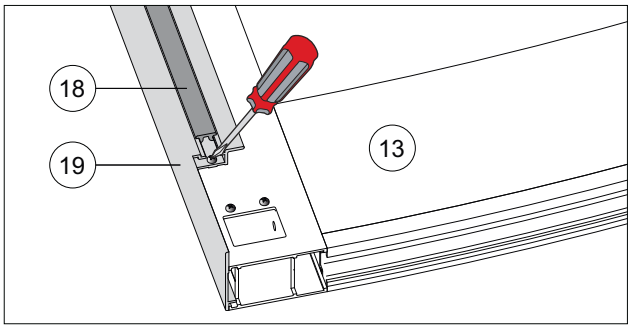

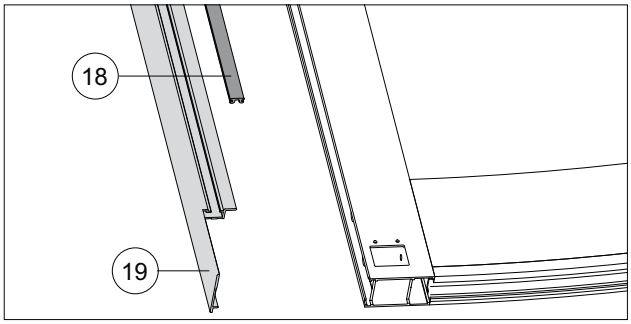

Retirar o parafuso TC+ 4,8x50 (veja a figura).

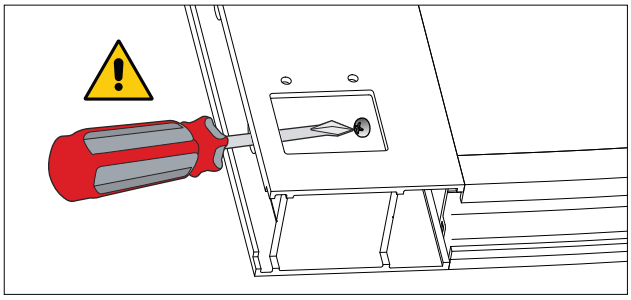

Introduzir as folhas fixas [13] nos perfis verticais [16] e nas mangas no chão [17] e [17a].

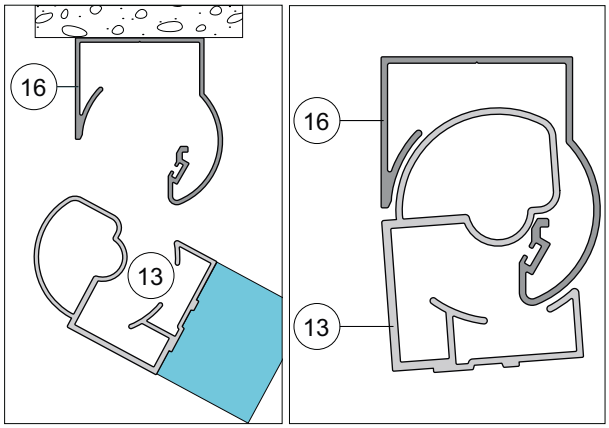

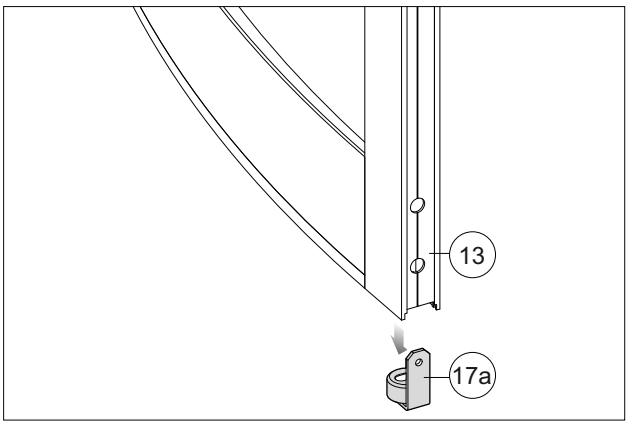

Introduzir e fixar os parafusos TPS+ 5x100 [a] (ver o kit de acessórios) nas folhas fixas conforme indicado na figura.

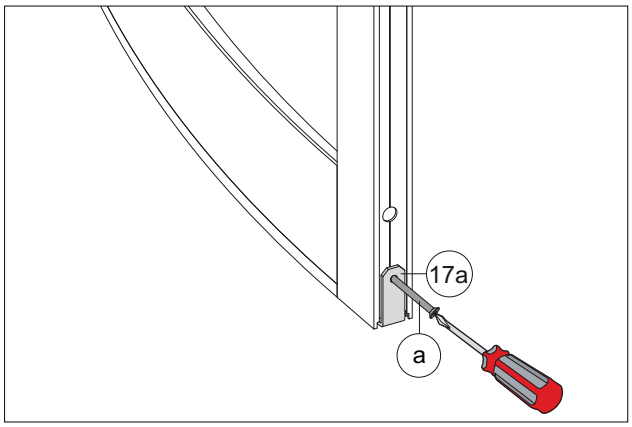

Apertar definitivamente do lado interno as mangas [17a].

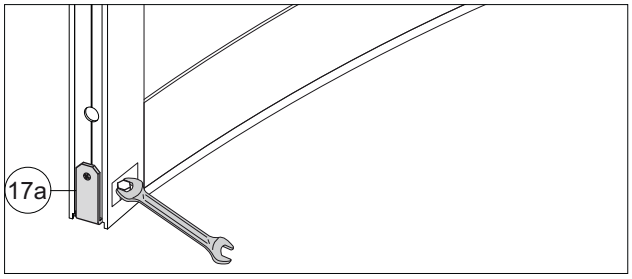

Fixar os patins de guia ao nível do chão [20] às folhas fixas [13].

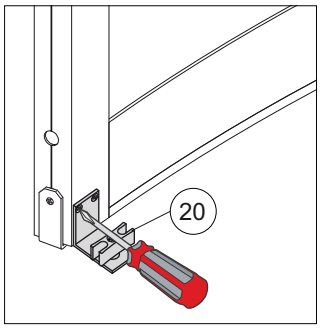

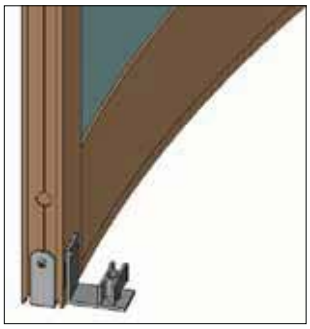

Fixar os perfis de enchimento [19] e a vedaçao [18], conforme indicado na figura.

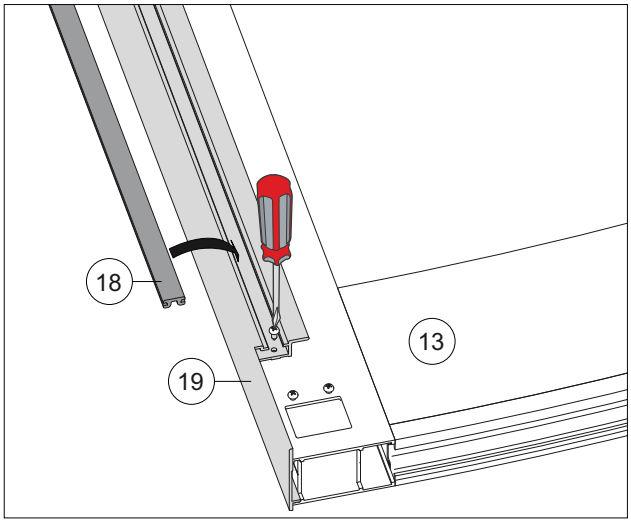

6.3 Fixação do automatismo

Retirar o cárter frontal do automatismo [21].

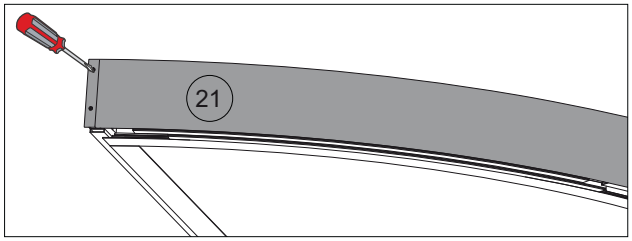

Abrir e desmontar a protecção inferior [22].

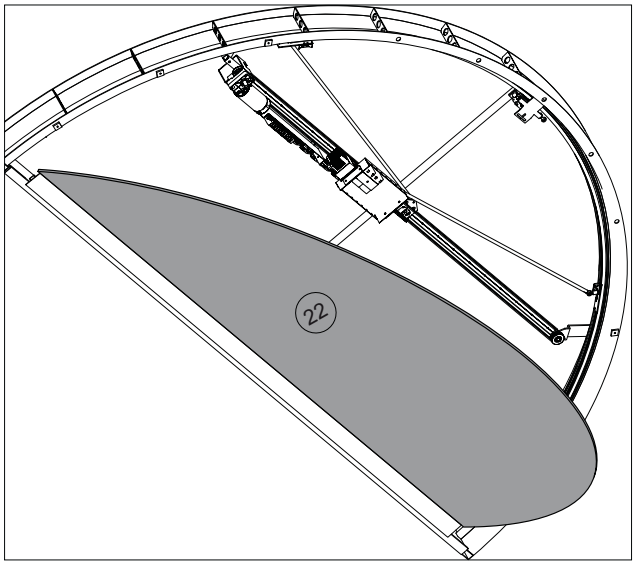

Retirar as placas [23] da borda inferior e introduzi-las nos perfis superiores das folhas fixas [13], recuperando os parafusos de fixação.

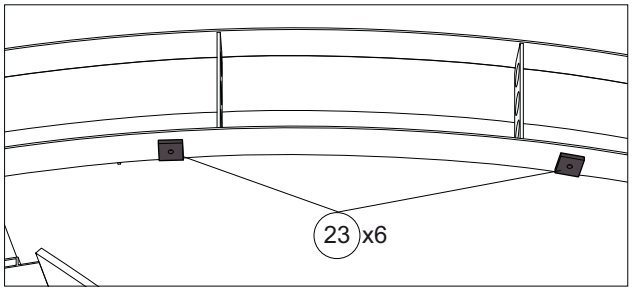

Posicionar o automatismo [15] acima das folhas fixas [13] fazendo com que as mangas do próprio automatismo encaixem com os perfis verticais fixados na parede.

Fazer encaixar as placas [23] das folhas fixas em correspondência dos orifícios da borda inferior do automatismo e fixá-las.

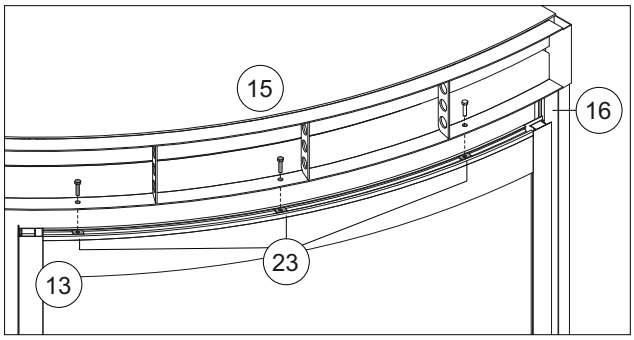

Fixar o automatismo à parede com as buchas em aço M8 ou parafusos 8MA (material não fornecido).

Verificar que o dorso do automatismo esteja perpendicular ao chão e não deformado em sentido longitudinal pela forma da parede.

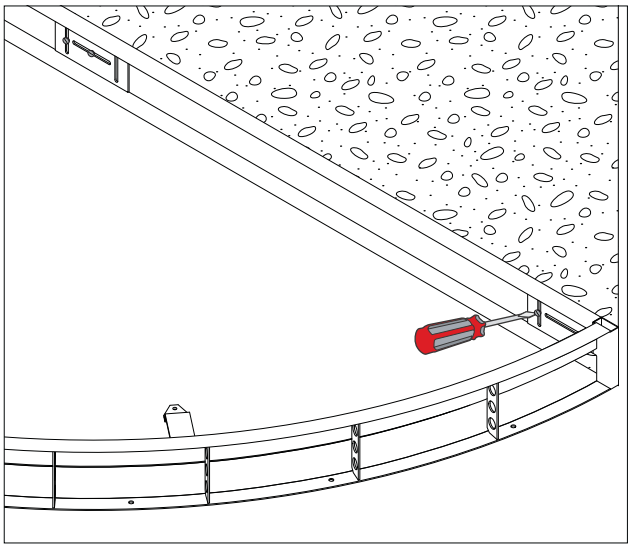

6.4 Fixação e regulação das fohlas móveis

Retirar as folhas [10] dos carros [9], apenas no lado de fecho, conforme indicado na figura.

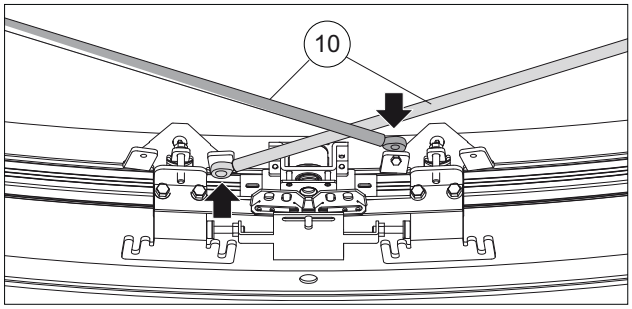

Retirar as placas [24] do carrinho [9] e introduzi-las na borda superior das folhas móveis [14].

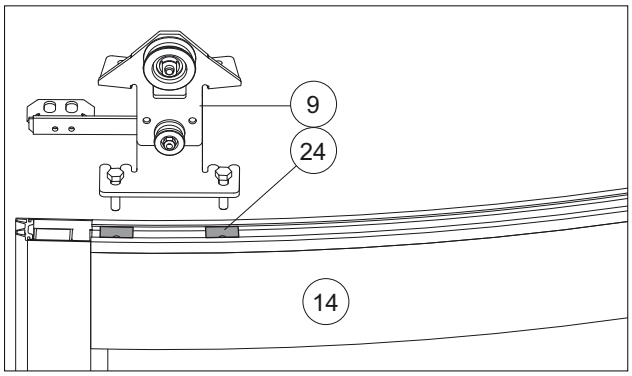

Posicionar os carrinhos [9] conforme indicado na figura e fixá-los nas portinholas móveis mediante as placas.

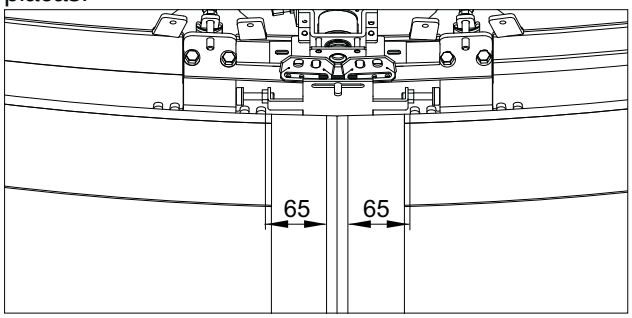

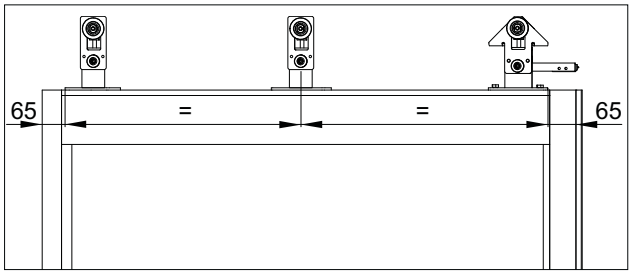

Fazer deslizar manualmente as folhas e verificar que o deslizamento esteja livre e sem atritos.
Posicionar as tampas de bloqueio da batida na abertura e no fecho [11] conforme indicado na figura.

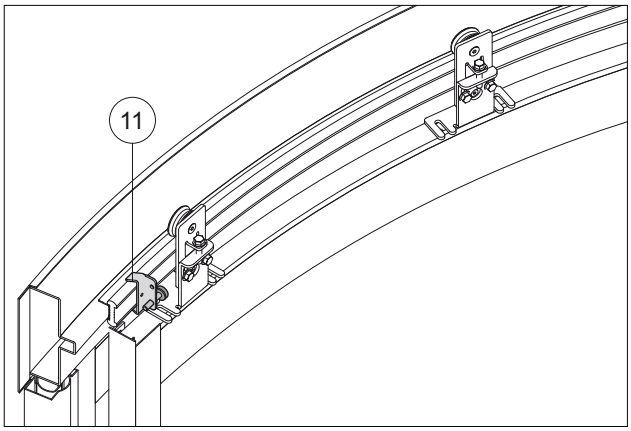

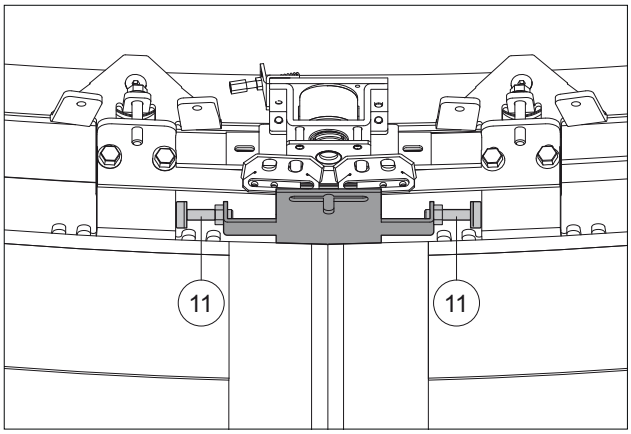

NOTA: a tampa de bloqueio da batida na abertura deve estar posicionada a uma distância tal que do lado do vão de passagem entre o bloca-vidro folha móvel [14] e folha fixa [13] hajam pelo menos 25 mm.

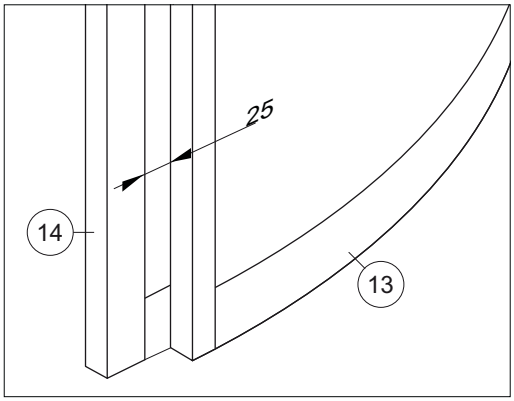

Fixar as hastes [10] aos carrinhos conforme indicado na figura.

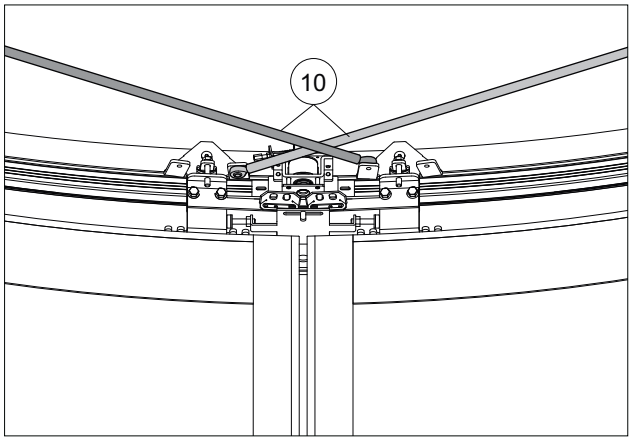

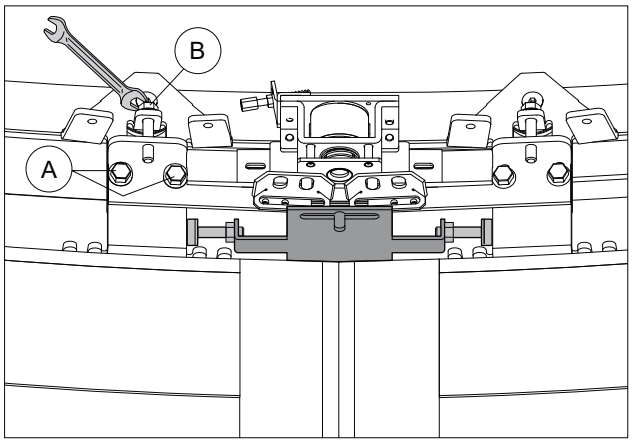

Para regular a altura das folhas móveis, realizar as operações a seguir:

- levar as folhas móveis para a posição de fecho;
- desligar o carrinho central das folhas móveis;
- regular o carrinho de fecho ou abertura afrouxando os parafusos [A], regular a posição vertical da folha mediante o parafuso [B] e fixar a regulação com os parafusos [A];
- voltar a ligar os carrinhos centrais.

6.5 Regulação do dispositivo de bloqueio

Levar as folhas para a posição de fechamento.
Centrar o pino do bloco [a] e os estribos do engate do bloco [b] e verificar manualmente o seu funcionamento correcto.
Lubrificar ligeiramente o pino do bloco e os estribos do engate do bloco.

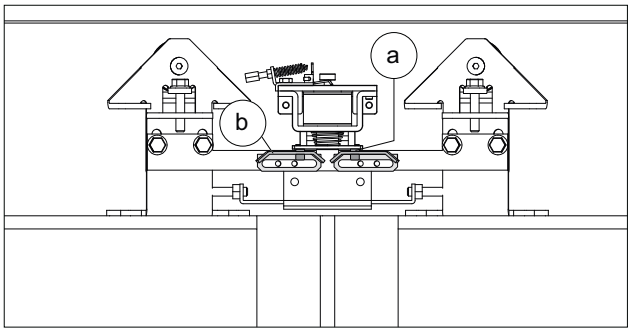

Para a instalação da maçaneta de desbloqueio LOKSBM, ver o relativo manual.

ATENÇÃO: as guias de deslizamento não devem ser lubrificadas.

7. LIGAÇÕES ELÉCTRICAS

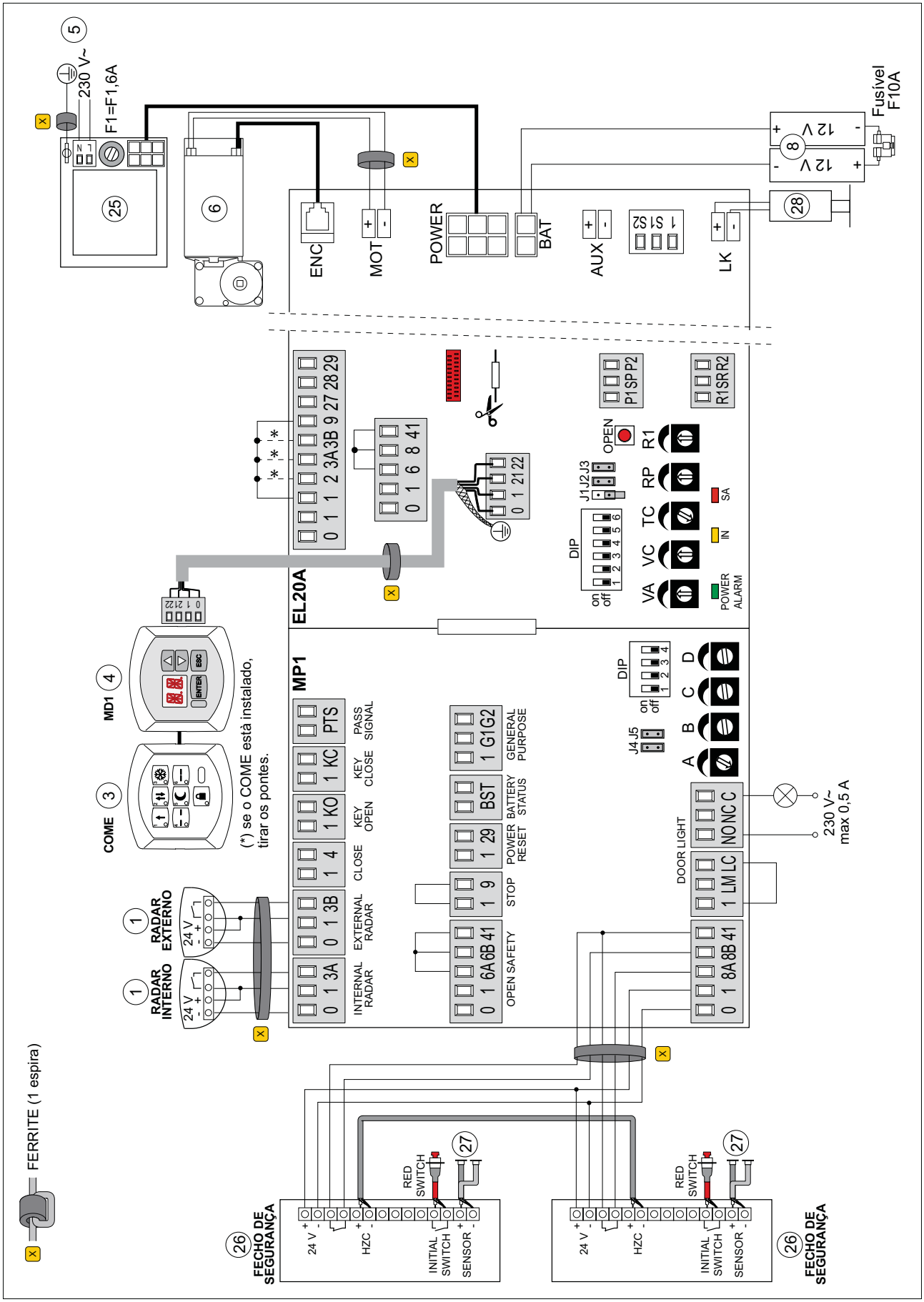

O procedimento de arranque e as informações relativas às ligações eléctricas e as regulações encontram-se indicados no manual do quadro electrónico EL20A.

8. PLANO DE MANUTENÇÃO ORDINARIO

Realizar as seguintes operações e verificações a cada 6 meses, em base à intensidade de utilização do automatismo.

Sem alimentação 230 V~ e baterias:

- Limpar as partes em movimento (as guias de deslizamento dos carros e as guias de deslizamento a terra).

ATENÇÃO: as guias de deslizamento não devem ser lubrificadas.

- Controlar a tensão da correia.
- Limpar os sensores.
- Controlar a estabilidade do automatismo e verificar o aperto de todos os parafusos.
- Verificar o correcto alinhamento das fohlas, a posição das batidas e a correcta introdução do bloqueio.

Dar alimentação de 230 V~ e baterias:

- Controlar o correcto funcionamento do sistema de bloqueio.
- Controlar a estabilidade da porta e que o movimento seja regular e sem atritos.
- Controlar o correcto funcionamento de todas as funções de comando.
- Controlar o funcionamento correcto dos dispositivos de segurança.
- Verificar que as forças desenvolvidas pela porta respeitem os requisitos indicados pelas normas vigentes.

ATENÇÃO: Para as partes de reposição fazer referência ao catálogo das peças de reposição.

8.1 Manutenção da estrutura metálica

Protecção dos agentes corrosivos

Embora a automação seja dotada de uma adequada pintura anti-corrosão, está de qualquer forma sempre sujeita à acção dos seguintes factores:

Agentes atmosféricos corrosivos

- poluição atmosférica (zonas urbanas e industriais);
- salinidade da atmosfera (zonas de mar);
- condições climáticas sazonais e taxa de humidade.

Acção abrasiva

- pó atmosférico e areia trazidos pelo vento.

Para manter a estrutura metálica em boas condições, é necessário:

- evitar que a sujidade se acumule;
- amaciar as superfícies com água antes de limpar mediante esfregamento;
- não usar solventes, pois danificariam a pintura.

9. INSTRUÇÕES DE USO

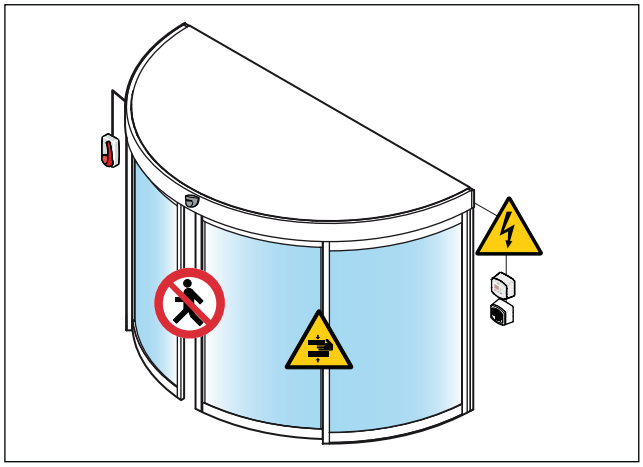

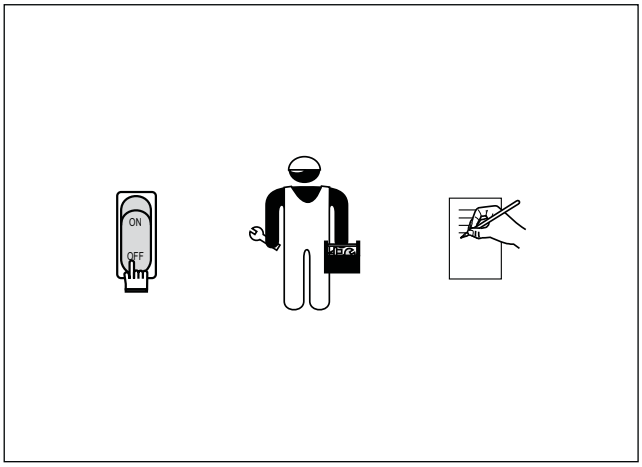

9.1 Advertências gerais para a segurança

As presentes advertências são parte integrante e essencial do produto e devem ser entregues ao utilizador. Lê-las com muita atenção, pois fornecem importantes indicações quanto à segurança de instalação, uso e manutenção.

É necessário guardar estas instruções e entregá-las aos eventuais novos utilizadores do sistema.

Este produto deverá ser destinado somente ao uso para o qual foi expressamente concebido.

Qualquer outro uso deve ser considerado impróprio e portanto perigoso.

O fabricante não pode ser considerado responsável por eventuais danos causados por usos incorrectos, errados e irracionais.

Evite operar em proximidade das dobradiças ou órgãos mecânicos em movimento.

Não entre no raio de acção da porta motorizada enquanto está em movimento.

Não se opor ao movimento da porta motorizada, pois pode causar situações de perigo.

Não permitir as crianças de jogar ou estacionar no raio de acção da porta motorizada.

Guardar fora do alcance de crianças os rádio controlos e/ou qualquer outro dispositivo de comando, para evitar que a porta ou portão motorizados possa ser accionada involuntariamente.

Em caso de desgaste ou de péssimo funcionamento do produto, desligue o interruptor de alimentação, levando-se de qualquer tentativa de reparação ou de intervenção directa e dirija-se somente ao pessoal profissionalmente especializado.

A falta de respeito de quanto acima indicado pode criar situações de perigo.

Qualquer intervenção de limpeza, manutenção ou reparação, deve ser efectuada por pessoal profissionalmente competente.

Para garantir a eficiência do sistema e o seu funcionamento correcto é indispensável, que respeite as indicações do fabricante, todas as alterações terão que ser efectuadas por pessoal profissionalmente especializado a manutenção periódica da porta motorizada.

Em particular aconselha-se à verificação periódica do funcionamento correcto de todos os dispositivos de segurança.

As intervenções de instalação, manutenção e reparação devem ser documentadas e conservadas a disposição do utilizador.

REMOVA E ENTREGUE AO UTILIZADOR

9.2 Instruções de desbloqueio manual

Nos casos de manutenção, funcionamento irregular, ou de emergência, abaixar a alavanca de desbloqueio e deslocar manualmente as fohlas na posição de abertura.

Para bloquear novamente, repor a alavanca de desbloqueio na posição inicial.

ATENÇÃO: realizar as operações de bloqueio e desbloqueio das fohlas *com o motor parado.*

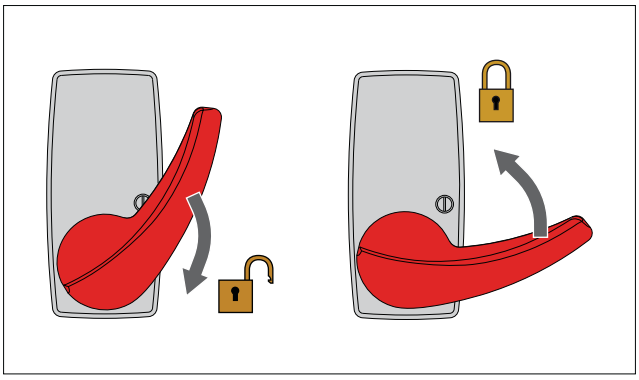

REMOVA E ENTREGUE AO UTILIZADOR

DITEC S.p.A.
Via Mons. Banfi, 3
21042 Caronno Pertusella (VA) - ITALY
Tel. +39 02 963911 - Fax +39 02 9650314
www.ditec.it - ditec@ditecva.com

Instalador:

REMOVA E ENTREGUE AO UTILIZADOR

10. INSTRUÇÕES DE USO DO SELECTOR DE FUNÇÕES

A posição de STOP não permite às baterias que intervenham em caso de emergência.
NOTA: para conseguir um correcto funcionamento da porta e a constante recarga das baterias, o automatismo deve ser sempre alimentado e com as baterias ligadas (mesmo de noite).

FUNÇÕES DO SELECTOR	COME
PORTA ABERTA A porta abre-se e fica aberta.	
ABERTURA TOTAL MONODIRECCIONAL Consente o funcionamento monodireccional do lado interno da porta	
ABERTURA TOTAL BIDIRECCIONAL Consente o funcionamento bidireccional da porta	
ABERTURA PARCIAL Consente o funcionamento bidireccional, monodireccional e com porta parcialmente abert	
PORTA FECHADA A porta fecha-se e permanece fechada e bloqueada (se estiver presente o bloco).	
FECHO NOCTURNO IMEDIATO (STOP) Ao pressionar por 3 s a tecla de FECHO NOCTURNO, a porta executa o fecho.	
FECHO NOCTURNO TEMPORIZADO Ao pressionar a tecla de FECHO NOCTURNO, a porta executa um fecho depois de um funcionamento de 10 s (com J1=ON) ou 60 s (com J1=OFF), para consentir a saída do local por parte do pessoal autorizado à gestão da porta.	
POWER RESET Anula os dados adquiridos e, depois de 3 s, consente uma nova aquisição.	
DMCS Jack Permite a conexão ao software DMCS. NOTA: O DMCS jack pode ser alcançado removendo a tampa do selector de funções	DMCS jack
CONFIGURAÇÃO DO CÓDIGO (com J3=ON.) O código é formado, no máximo, por 5 números. Pressionar por 3 s a tecla. Inserir o código numérico. *NOTA: durante o procedimento, o led vermelho relampeja.* Pressionar por 3 s a tecla. Se o led fica aceso com luz fixa, o selector é protegido por um código de acesso.	
ELIMINAÇÃO DO CÓDIGO (com J3=ON) Pressionar por 3 s a tecla. Inserir o código numérico. *NOTA: durante o procedimento, o led vermelho relampeja.* Pressionar por 3 s a tecla. Se o led está desligado, o selector funciona e nenhum código de acesso é configurado	

DITEC S.p.A.
Via Mons. Banfi, 3
21042 Caronno Pertusella (VA) - ITALY
Tel. +39 02 963911 - Fax +39 02 9650314
www.ditec.it - ditec@ditecva.com

Instalador:

DITEC S.p.A. Via Mons. Banfi, 3 21042 Caronno P.lla (VA) Italy Tel. +39 02 963911 Fax +39 02 9650314
www.ditec.it ditec@ditecva.com

DITEC BELGIUM LOKEREN Tel. +32 9 3560051 Fax +32 9 3560052 www.ditecbelgium.be **DITEC DEUTSCHLAND** OBERURSEL Tel. +49 6171 914150 Fax +49 6171 9141555 www.ditec-germany.de **DITEC ESPAÑOLA** ARENYS DE MAR Tel. +34 937958399 Fax +34 937959026 www.ditecespanola.com **DITEC FRANCE** MASSY Tel. +33 1 64532860 Fax +33 1 64532861 www.ditecfrance.com **DITEC GOLD PORTA** ERMESINDE-PORTUGAL Tel. +351 22 9773520 Fax +351 22 9773528/38 www.goldporta.com **DITEC SVIZZERA** BALERNA Tel. +41 848 558855 Fax +41 91 6466127 www.ditecswiss.ch **DITEC ENTREMATIC NORDIC** LANDSKRONA-SWEDEN Tel. +46 418 514 50 Fax +46 418 511 63 www.ditecentrematicnordic.com **DITEC TURCHIA** ISTANBUL Tel. +90 21 28757850 Fax +90 21 28757798 www.ditec.com.tr **DITEC AMERICA** ORLANDO-FLORIDA-USA Tel. +1 407 8880699 Fax +1 407 8882237 www.ditecamerica.com **DITEC CHINA** SHANGHAI Tel. +86 21 62363861/2 Fax +86 21 62363863 www.ditec.cn